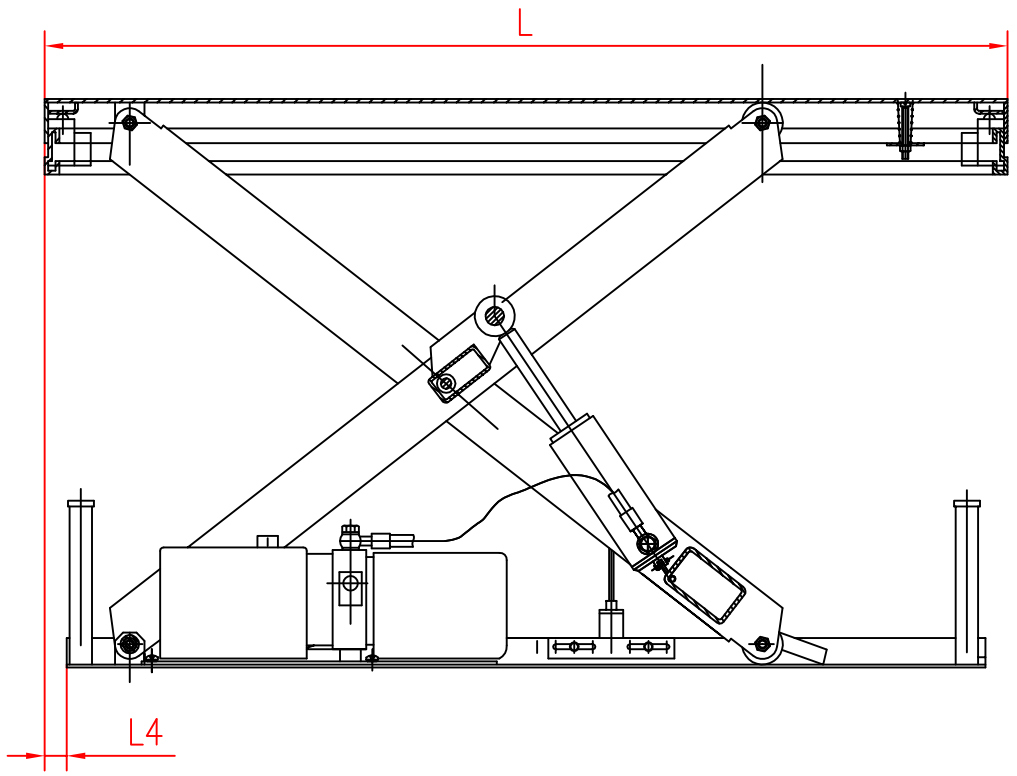

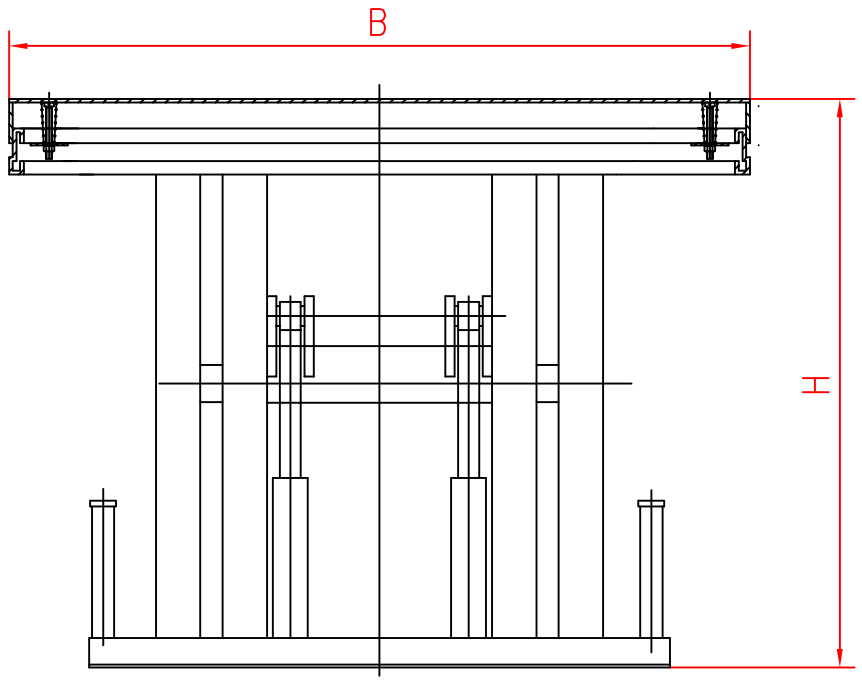

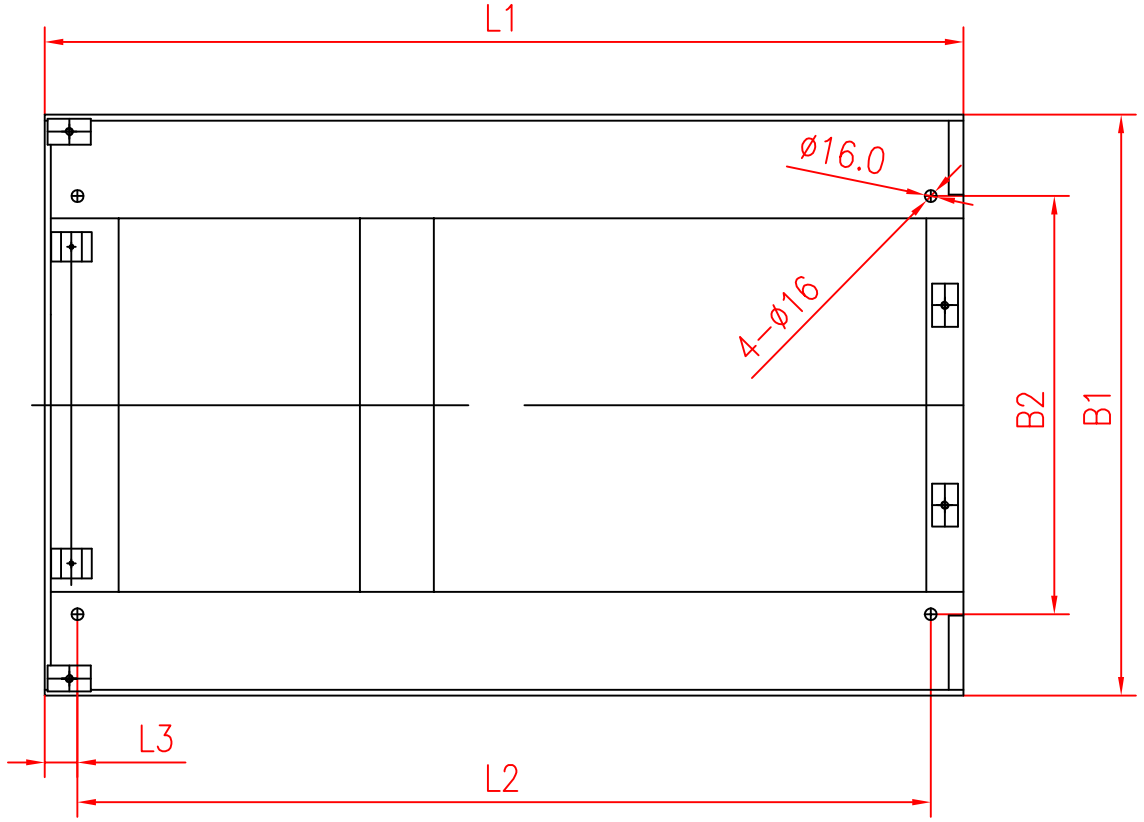

	L	B	L1	B1	L2	B2	L3	L4	H
HTC2004	1700	1000	1600	785	1560	545	20	47	250~1300

	Datum	Name	Maßstab		Werkstoff :	
Gez. :	04.03.2016	Stossier	1:1	Maße ohne Toleranzangaben nach DIN 7168 mittel !		kraus FÖRDERTECHNOLOGIE AUSTRIA - 9020 Klagenfurt
Gepr. :			Format			
AV			A3			
Gewicht :			Diese Zeichnung hat gesetzlichen Schutz (DIN 34)			
Benennung : HTC 2004						Komm. :
						Auftr. Nr.:
						Zeichn. Nr. :