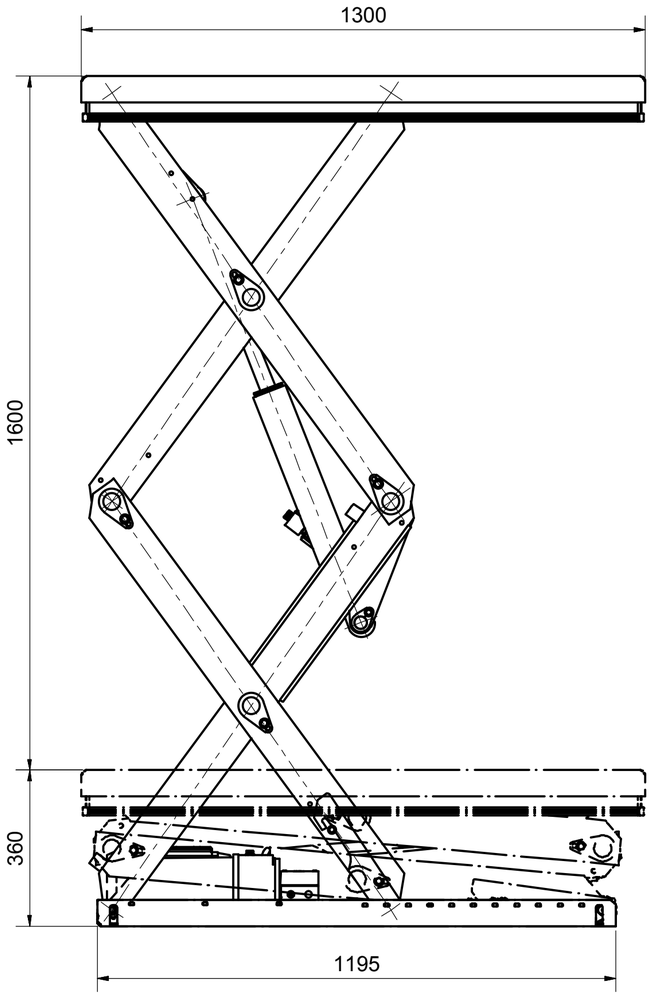

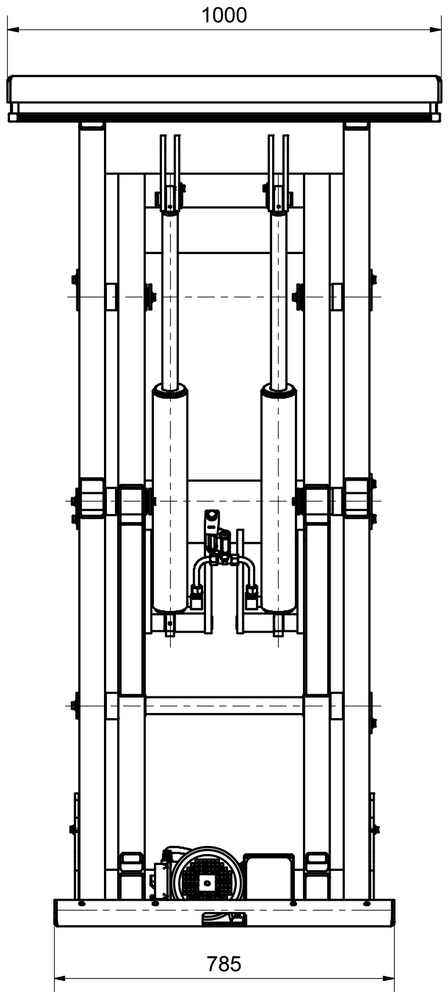

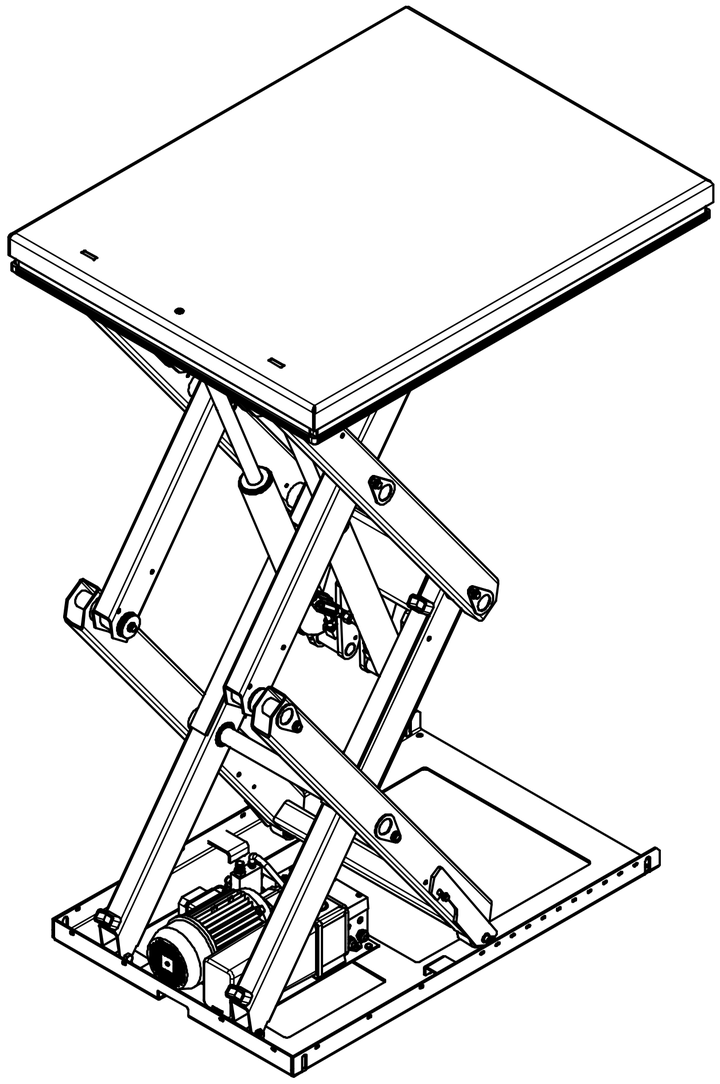

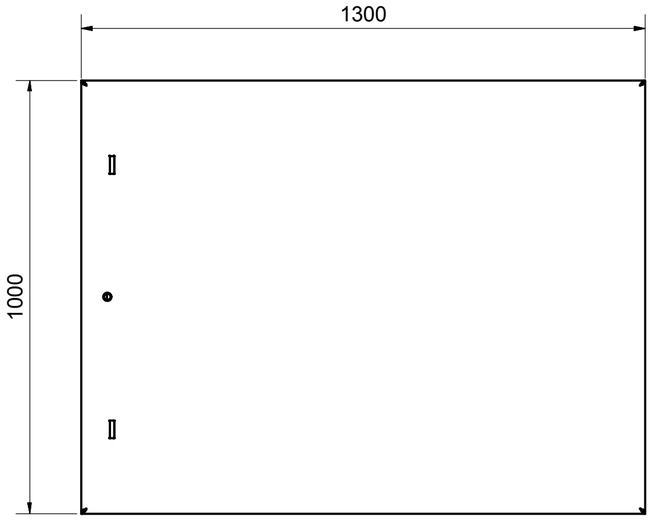

KRAUS Betriebsausstattung und Fördertechnik GmbH

Tel.: + 43 463 3860 0
Fax: + 43 463 3860 21
office@kraus-austria.com

Sattnitzgasse 69
A-9020 Klagenfurt am Wörthersee
www.kraus-austria.com